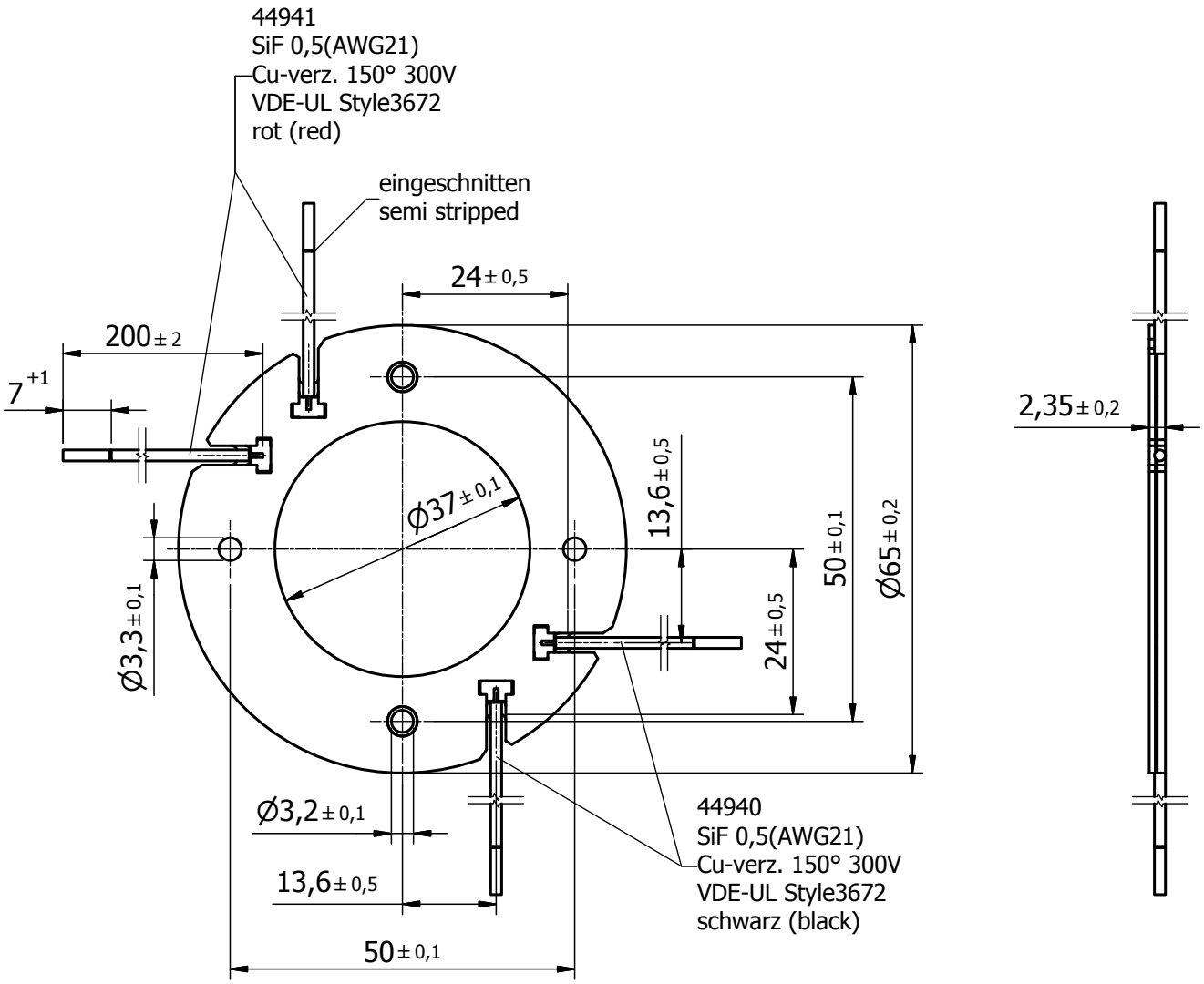

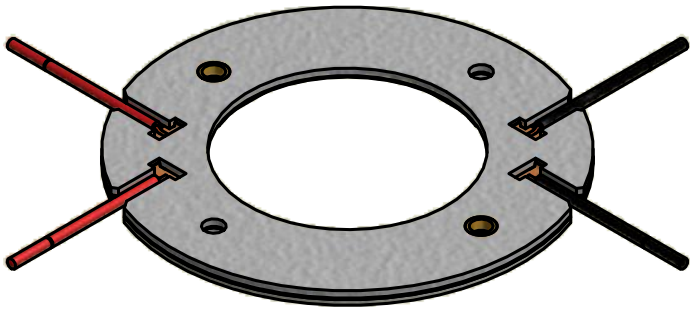

Alle Rechte zur Mitteilung und Verwertung dieser Zeichnung bleiben uns vorbehalten.

Zeichnung durch Reproduktion nicht maßstabsgerecht!
Due to reproduction drawing not to scale!

Tolerierung nach DIN 7167
Allgemeintoleranzen nach DIN ISO 2768-m-K
Allgemeintoleranzen Keramik nach DIN 40680-m

	Datum	Name
Gez.	20.08.2015	Enns
Gepr.	24.08.2015	Kritzler

BENDER & WIRTH
GmbH & Co
D-58566 Kierspe

Maßstab 1:1

Halter 476HV
Typ 1

Werkstoff: Glimmer

Teil Nr. 45152

Wz. Nr.

Ers. für

Art. Nr. 476HV

Z. Nr. 476HV/45152

Ers. durch

Datum 20.08.2015 | Name | Revision 0